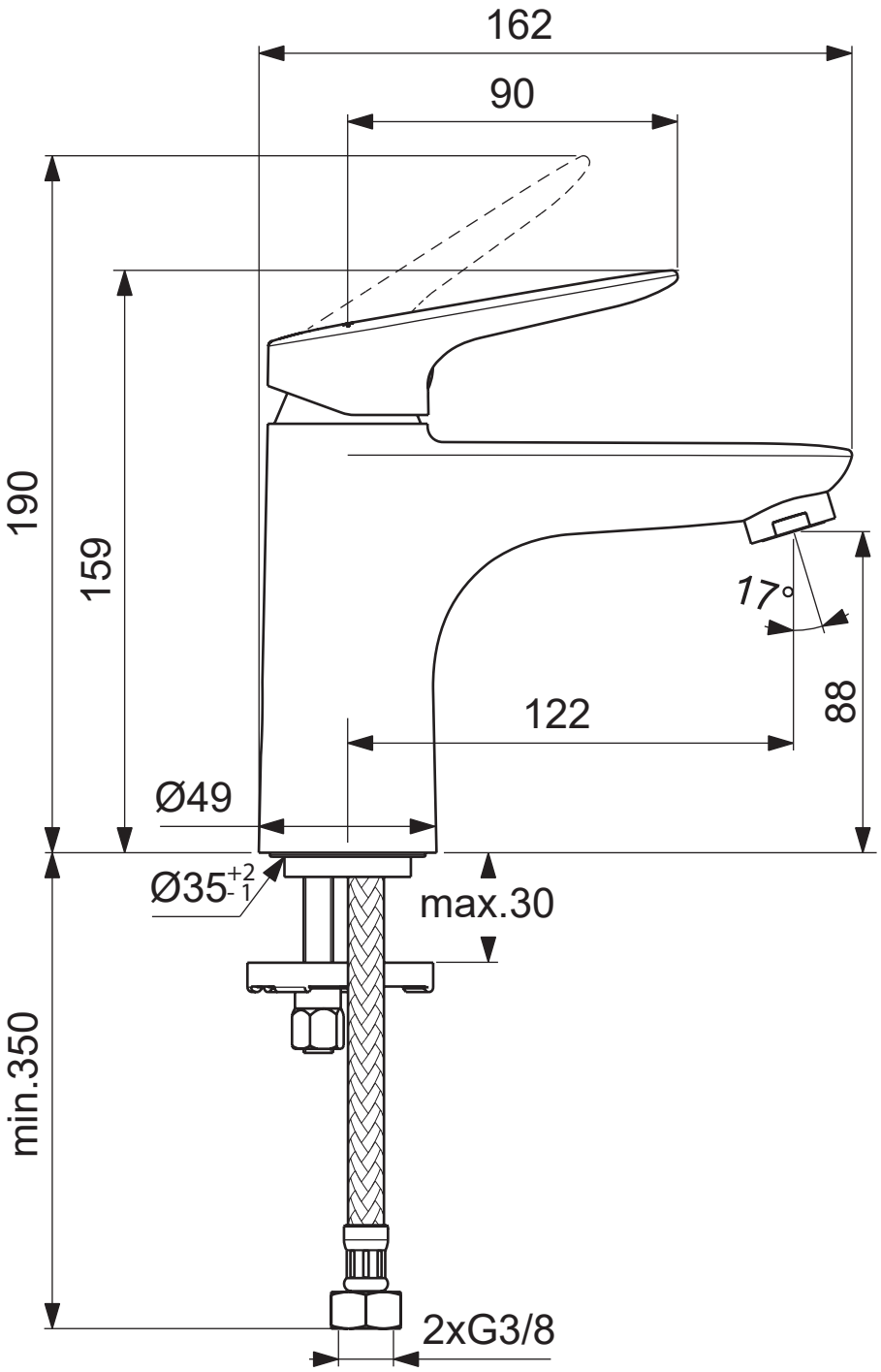
162
90
190
159
17°
88
122
Ø49
Ø35+2-1
max.30
min.350
2xG3/8

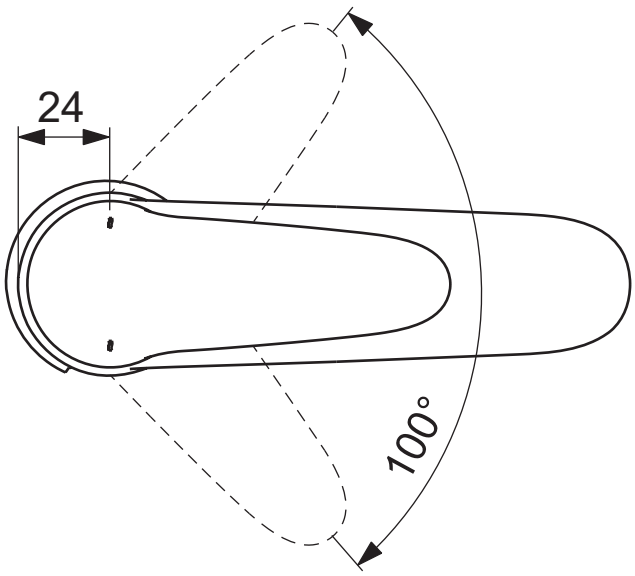
24
100°