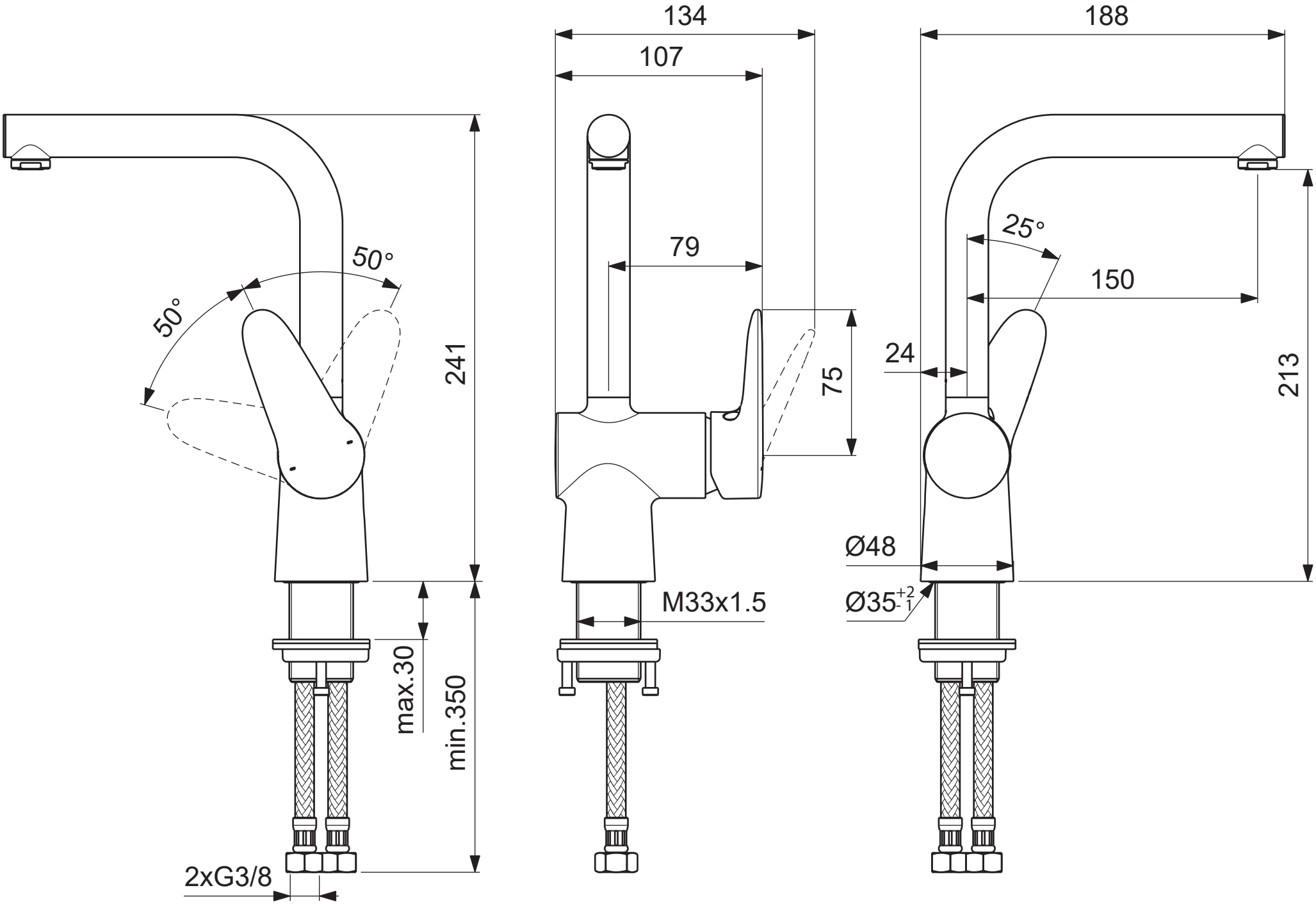
134
107
188
50°
50°
241
79
75
25°
150
24
213
Ø48
Ø35+2-1
M33x1.5
max.30
min.350
2xG3/8